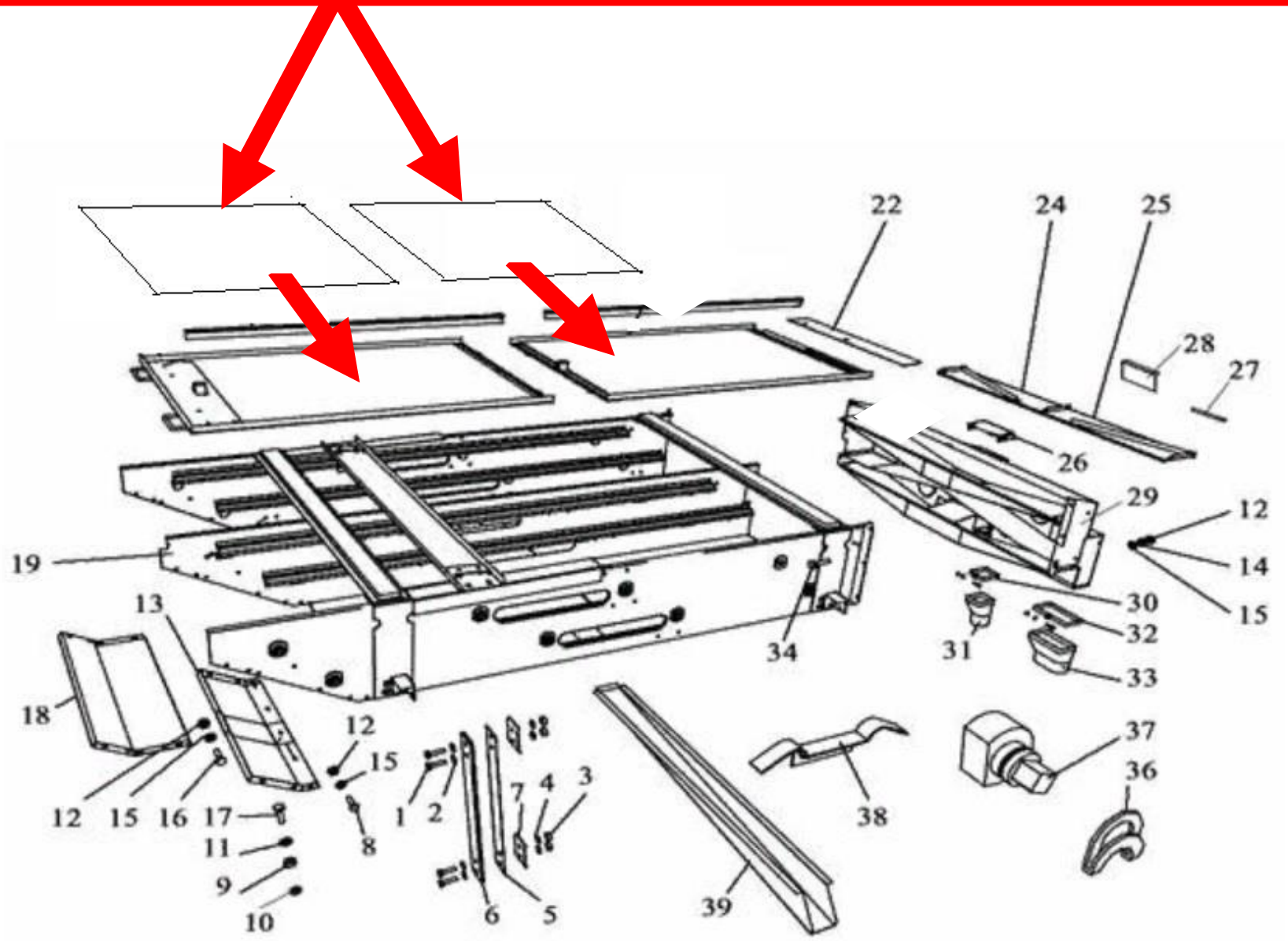Решето 740х990 прямоугольные отверстия 5,0мм